BASE VD6 2017

TECHNISCHES DATENBLATT ■ TECHNICAL DATA SHEET

METZGER® Technik

TECHNISCHE DATEN

- Drehschieber
- Trockenläufer
- Ölfrei
- Korrosionsschutz

Flow	100	l/min.
Druck	0,8	bar
Vakuum	-880	mbar

TECHNICAL DATA

- Rotary slide
- Try running
- Oil free
- Corrosion protection

Flow	100	l/min.
Pressure	0,8	bar
Vacuum	-880	mbar

SERIE : MT - BASE VD6

Funktion : Druck / Vakuum
Laufflächen : mit Korrosionsschutz
Spannung / Frequenz : 230V 50Hz

SERIES : MT - BASE VD6

Funktion : Druck / Vakuum
Laufflächen : mit Korrosionsschutz
Spannung / Frequenz : 230V 50Hz

bar	**Druck**	l/min.	mbar	**Saug**	l/min.
0		94,3	0		95,2
0,5		83,1			
1,0		73,2	-200		74,7
2,0		-			
2,5		-	-400		53,0
3,0		-			
3,5		-	-600		31,8
4,0		-			
4,5		-	-800		9,5
5,0		-			
5,5		-	-900		-
6,0		-			
6,5		-	-		-

max. Druck	0,8 bar	
Sonderausführung Druck bis max.	Nein	
max. Vakuum	-880 mbar	
max. Umgebungstemperatur		40°C
min. Umgebungstemperatur		10°C
Anlaufdruck		0 bar
Nennspannung/Frequenz	230V / 50Hz ± 10%	
Maße (LxBxH)	260 x 160 x 138 mm	
Motorleistung	250 Watt	
Motor	Kondensator - Motor	
Schutzart	IP 54	
Stromaufnahme	1,75 A ± 8%	
Motordrehzahl	2820 UPM ± 15	
Thermoschutz	Ja	
Kondensator	8 mF	
Gewicht	7,0 Kg	

EINBAUMAßE

Anschlussgewinde 2 x G 1/4"

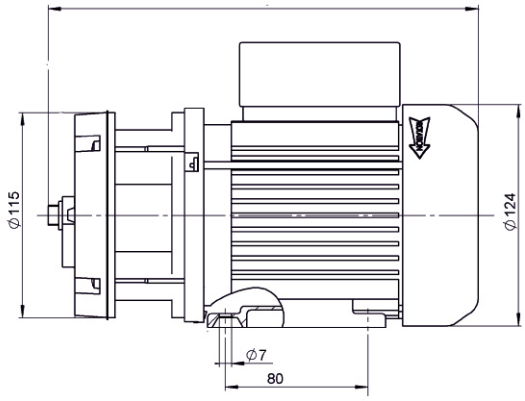

BUILD-IN DIMENSIONS

Connection thread 2 x G 1/4"

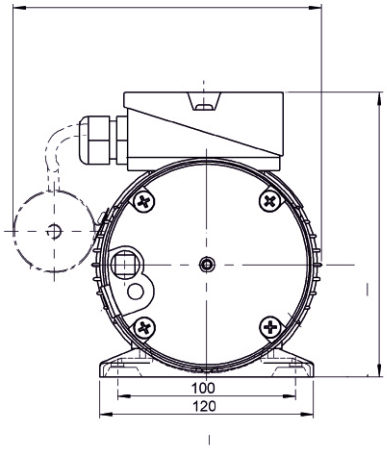

DRUCKVERLAUF

FLOW CURVES

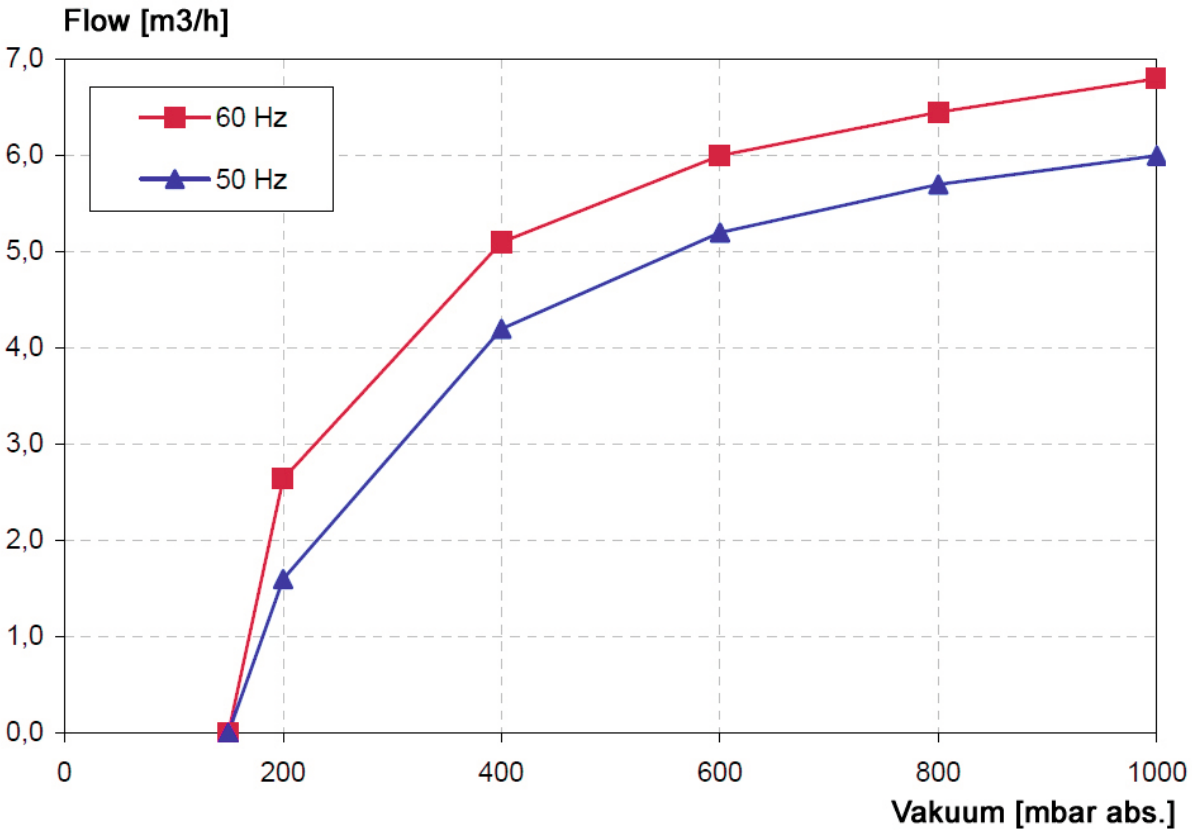

Metzger Technik GmbH & Co. KG
Kompressoren & Vakuumtechnik
Bertha-Benz-Straße 1
D - 71665 Vaihingen/Enz

Telefon +49 7042 / 81 51 80
Fax +49 7042 / 81 51 88 0

info@metzger-technik.de
www.metzger-technik.de